Einbauanleitung Elektrosatz Anhängervorrichtung mit 12-N Steckdose lt. DIN/ISO Norm 1724

Instructions de montage du faisceau électrique pour crochet d'attelage conforme á la norme DIN/ISO 1724 prise 12-N

Fitting instructions electric wiringkit towbar with 12-N socket up to DIN/ISO norm 1724

Montage-handleiding elektrokabelset voor trekhaak met 12-N contactdoos vlg. DIN/ISO norm 1724

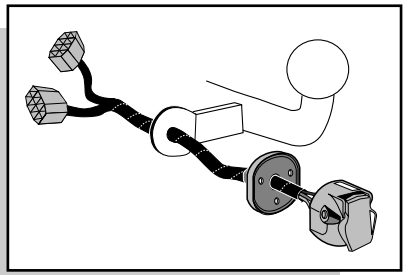

PEUGEOT 206 3/5 DOOR H/B 1998-

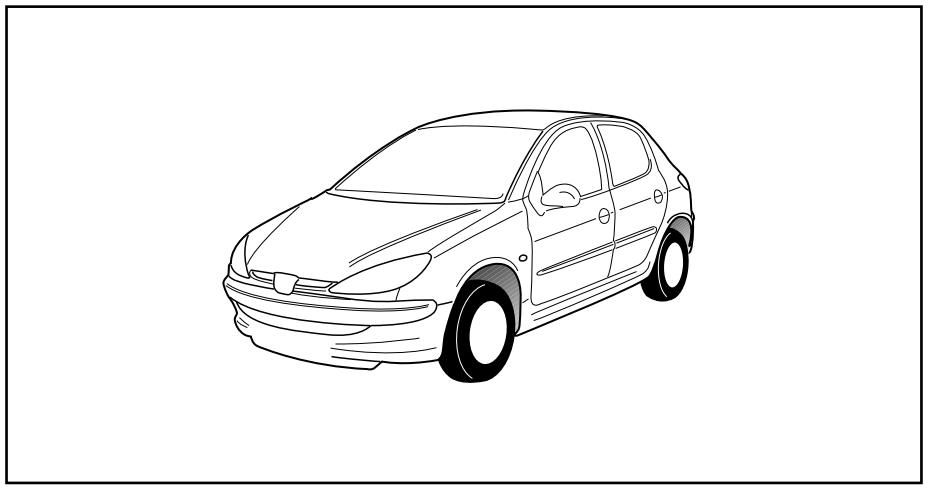

Bestel Nr.: PE-002-BB

© ECS 1999

* Teilliste	* Liste de pieces	* Part list	* Onderdelenlijst

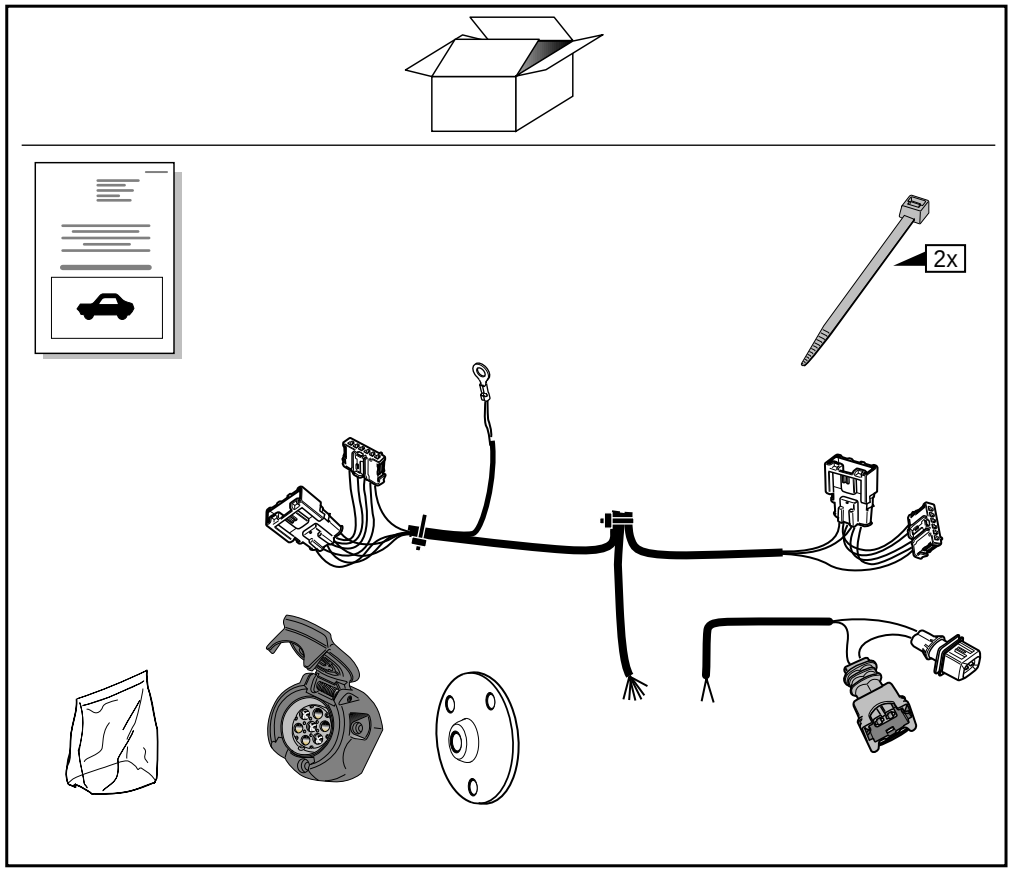

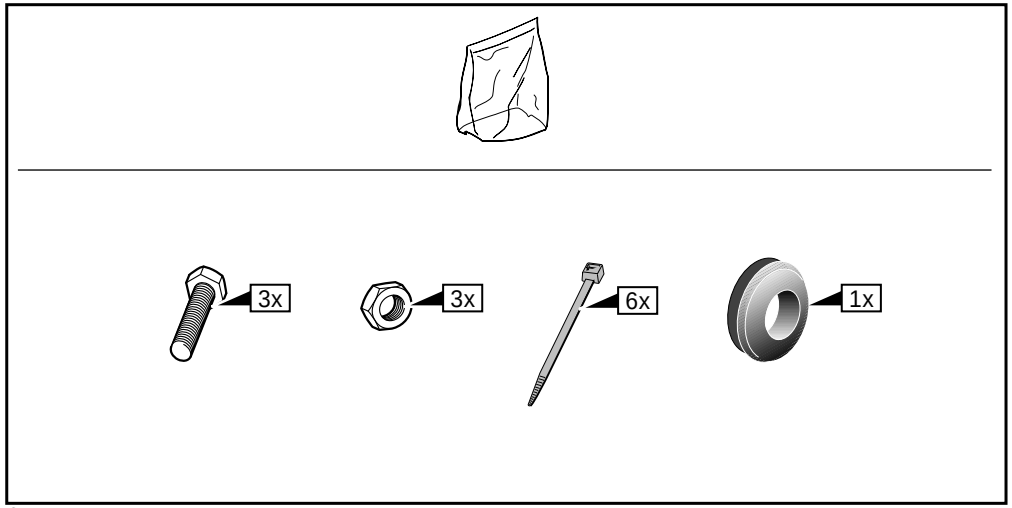

©ECS1998

1

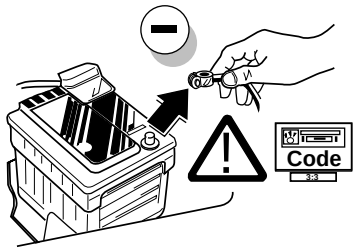

2

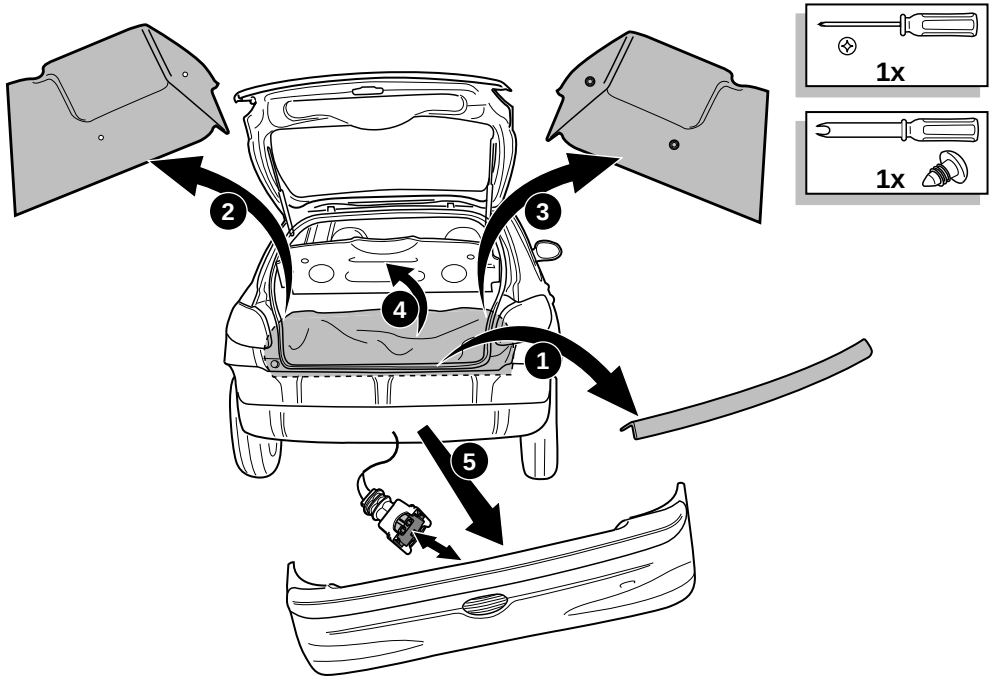

3

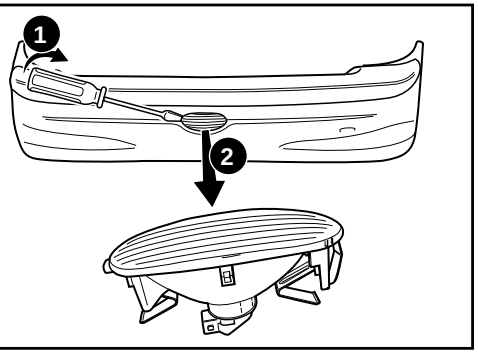

4

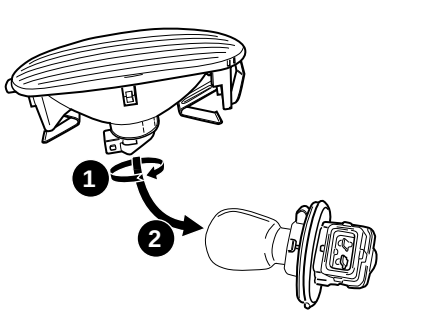

5

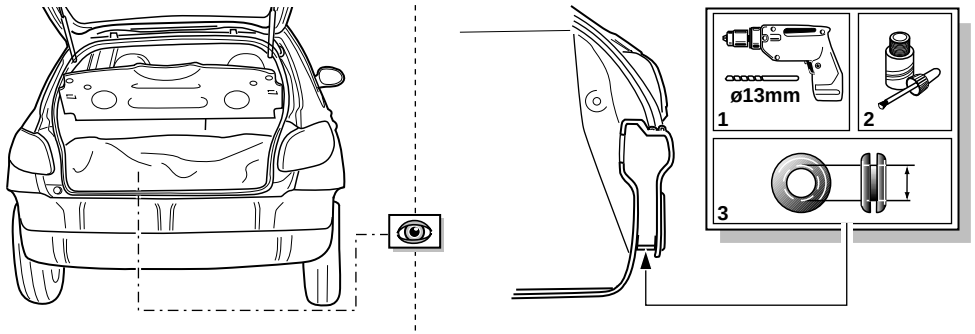

INFO

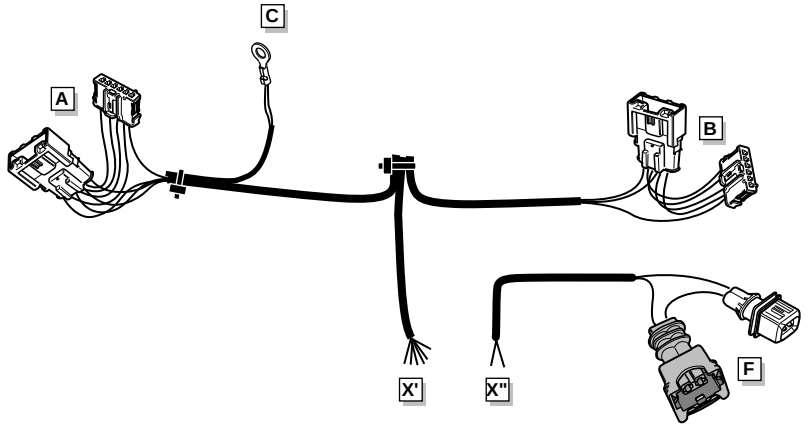

ROUTING

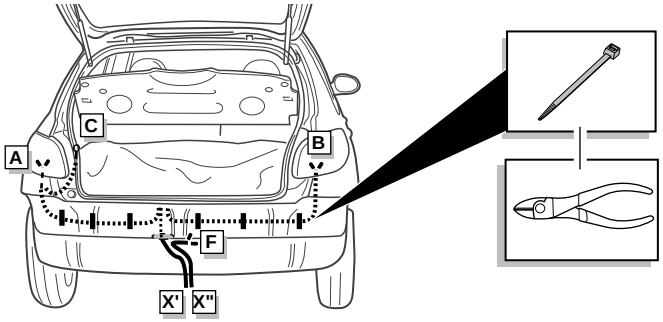

©ECS1998

©ECS1998

INFO **Anschluß Steckdose / Connection de la prise / Socket connection / Contactdoos aansluiting**

DIN/ISO 1724		D	F	GB	NL
	1/L	gelb	jaune	yellow	geel
	2	blau	bleu	blue	blauw
1-8	**3/31**	weiß	blanc	white	wit
	4/R	grün	vert	green	groen
	5/58-R	braun	marron	brown	bruin
STOP	**6/54**	rot	rouge	red	rood
	7/58-L	schwarz	noir	black	zwart
	8/58-b	grau	gris	grey	grijs

6

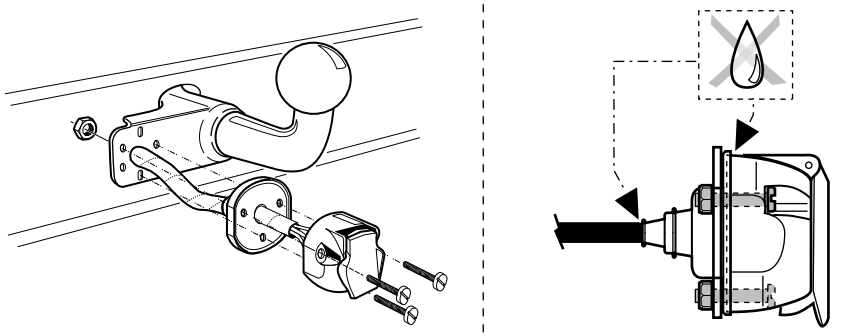

7

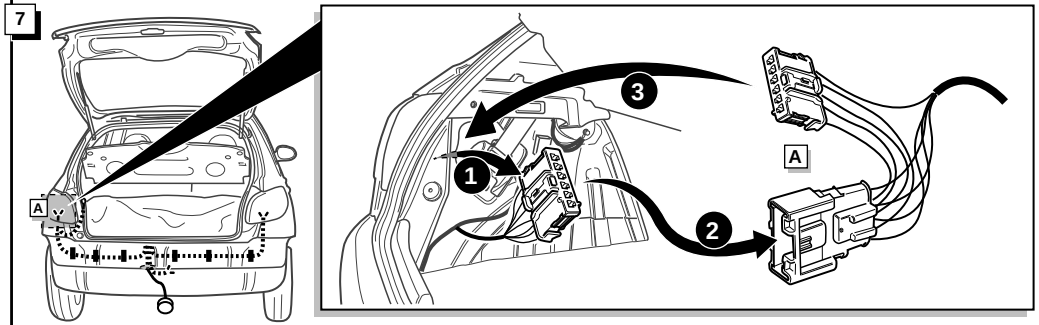

©ECS1998

©ECS1998

8

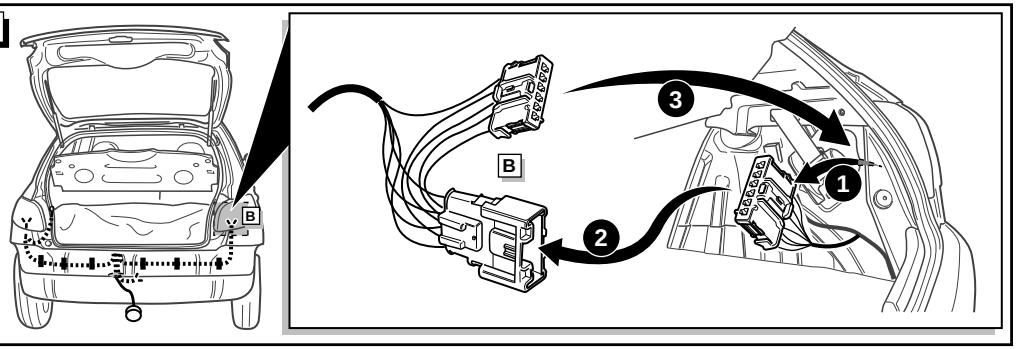

9

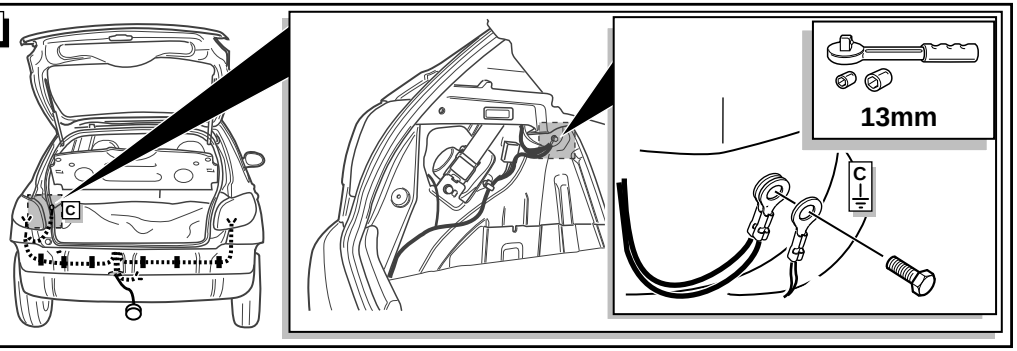

10

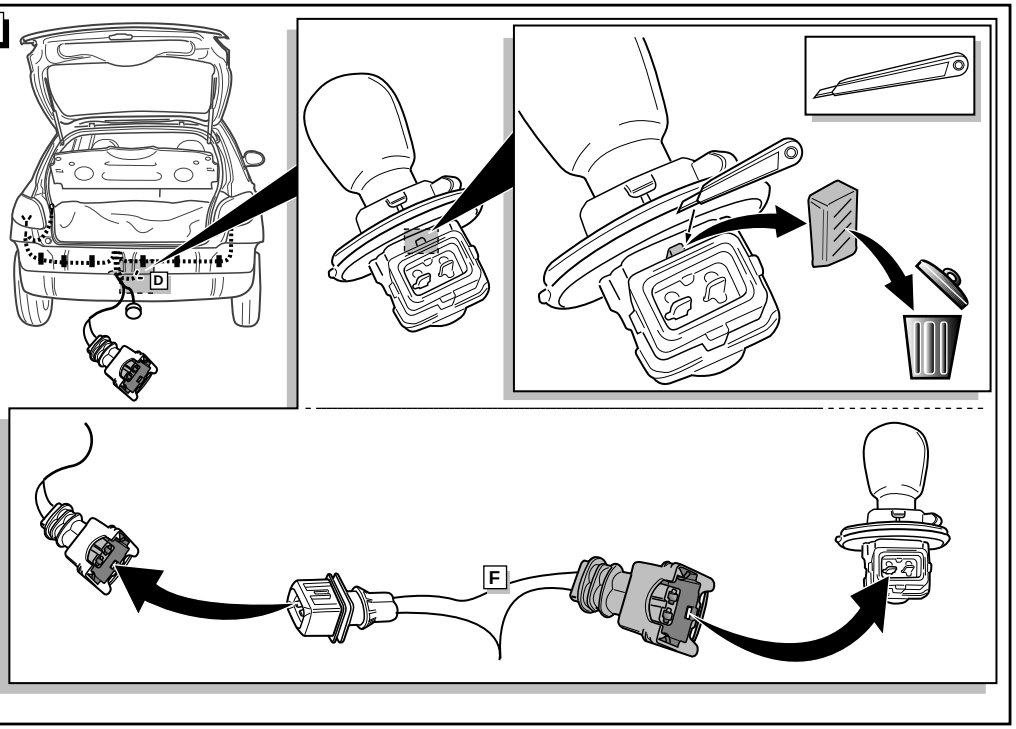

©ECS1998

11

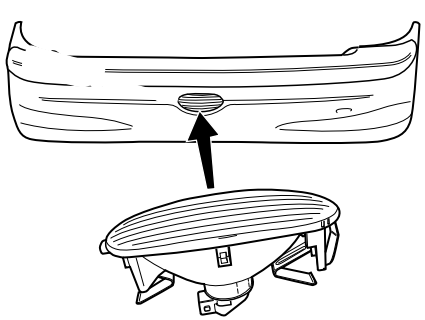

12

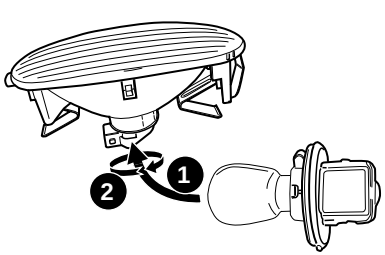

13

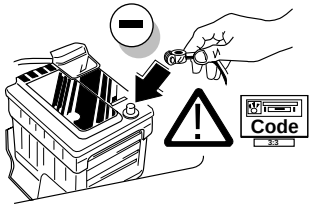

14

FUNKTIONEN KONTROLIEREN !

CONTRÔLER LES FONCTIONS !

CHECK FUNCTIONS !

CONTROLEER FUNCTIES !

15

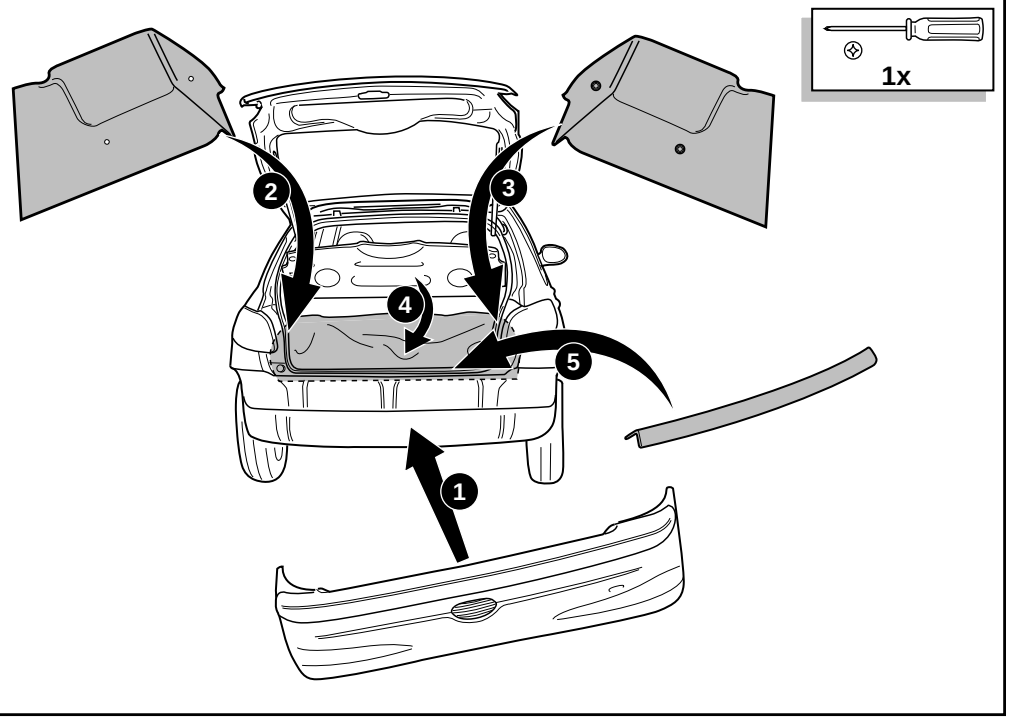

©ECS1998